ondëe

ROBINET DE LAVABO ÉLECTRONIQUE INFRA-ROUGE - POUR EAU FROIDE OU PRÉ-MÉLANGÉE





- **Consommation optimisée : économies d'eau et d'énergie grâce à la coupure d'eau temporisée automatique et en cas de batterie faible**
- **Sécurité d'utilisation grâce aux systèmes de blocage (anti-vandalisme)**
- **Technologie sans-contact : protection sanitaire pour limiter les risques de contaminations bactériennes**
- **Corps en laiton chromé pour une meilleure durabilité et un esthétisme soigné**

DESCRIPTION	Mitigeur de lavabo électronique infra-rouge 1 voie. - Pour eau froide ou eau pré-mélangée. - Système de blocage anti-vandalisme : fermeture automatique après 60 sec d'écoulement en continu. - Système d'arrêt de l'écoulement en cas de batterie déchargée. - Écoulement automatique anti-stagnation toutes les 24 heures après la dernière utilisation. - Alimentation électrique : 4 piles alcalines incluses, boitier piles étanche, installation sous lavabo. - Corps en laiton Finition chromée. - Flexible en Inox 1/2» avec filtre et clapet anti-retour.
APPLICATIONS	Pour alimenter un lavabo en eau
CONDITIONS D'UTILISATION	Débit 6 l/mn avec limiteur de débit. Pression d'alimentation de 1 à 8 bars. Température de 5° à +70°C. Temporisation : 15 secondes sous 3 bars Alimentation électrique 4 piles alcalines incluses, boitier piles étanche, installation sous lavabo.
COMPATIBILITÉ	Installation sur plage d'un lavabo Pour eau froide ou pré-mélangée.
PRÉCAUTION D'EMPLOI	Alimentation par piles alcaline fournies Veiller à la bonne étanchéité entre le mitigeur et la plage du lavabo

SPECIFICATIONS D'INSTALLATION	Permet l'équipement sanitaire des salles de bains et cuisine.
GARANTIE ET EXCLUSION	Garantie 10 ans sur cartouches et défauts de fabrication. Cf conditions générales de vente.
PRESCRIPTION DE POSE	Finition chromée Ce modèle de robinet est adapté aux installations d'eau froide ou pré-mélangée.

GARANTIE 2 ANS

Réf.	Gencod
504011012	3383950009307

Coloris : Gris / Argent

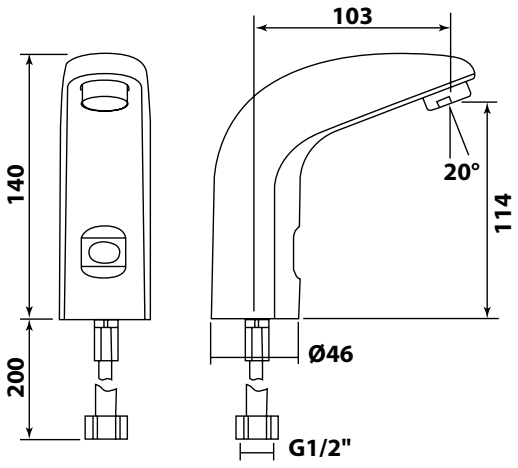

21/07/26

AYOR Bathroom
S.A.S. au capital de 2 000 000 € - R.C. Angoulême 382 842 151. 2 rue Gutenberg - 16440 Roullet St Estèphe - Tél. 05 45 66 43 46
Tous droits réservés - AYOR se réserve le droit de changer ces caractéristiques sans préavis.

Une marque du Groupe ayor